КАЛИПСО С16 ПДБ57-7-005

ТРАНСВИТ®
Великий Новгород

КОМПАКТНЫЙ СВЕТИЛЬНИК НА РАБОЧИЙ СТОЛ

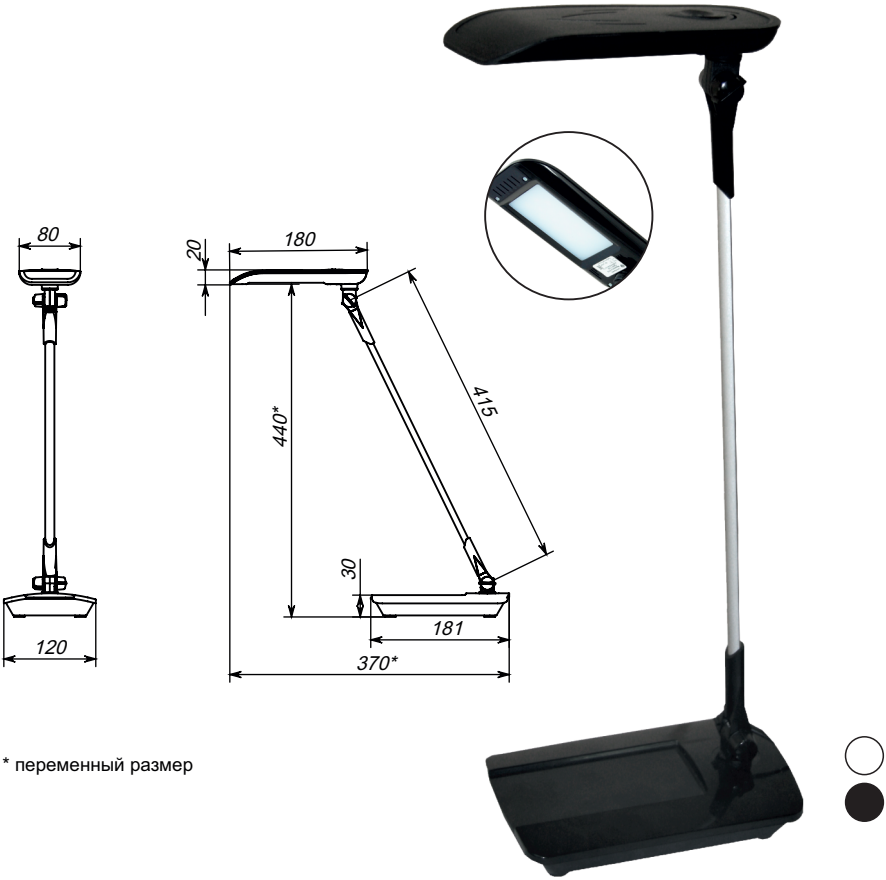

* переменный размер

- **ФУНКЦИЯ РЕГУЛИРОВКИ ЯРКОСТИ СВЕТА**
- **СЕНСОРНЫЙ ВЫКЛЮЧАТЕЛЬ НА ПЛАФОНЕ**

7 Вт	**220 В**	**50 Гц**	**4000 К**	**1800 Лк**	**IP20**			

ОБЛАСТЬ ПРИМЕНЕНИЯ	Офисы, жилые помещения, учебные заведения	ЦВЕТ МОДЕЛИ: черный, белый

1,51 кг/ вес изделия в упаковке	505x134x61 мм/ индивид. упаковка	10 шт/ упаков.	15,2 кг/ вес брутто	670x505x125 мм/ групповая упаковка

Тип групповой упаковки: термоусадочный полиэтилен
*ПРОСЬБА УТОЧНЯТЬ ГАБАРИТЫ И ВЕСА ПЕРЕД ЗАКАЗОМ