МИЦАР С20,
МИЦАР С32

ТРАНСВИТ®
Великий Новгород

ОСВЕЩАЕТ ЛЕСТНИЧНЫЙ ПРОЁМ МЕЖДУ ЭТАЖАМИ И ВЫХОД ИЗ ПОДЪЕЗДА

МИЦАР С20 ПДБ53-7-002

7 Вт	220 В	50 Гц	LED	4000 К	870 Лм	IP21	

МИЦАР С32 ПДБ53-11-001

11 Вт	220 В	50 Гц	LED	4000 К	1392 Лм	IP21	

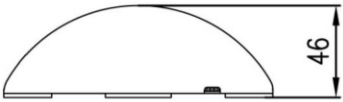

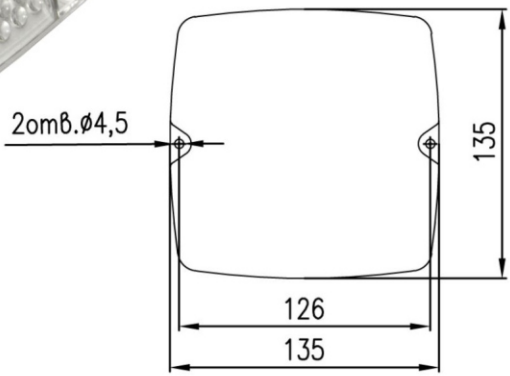

• ИНДЕКС ЦВЕТОПЕРЕДАЧИ НЕ МЕНЕЕ 80

ОБЛАСТЬ ПРИМЕНЕНИЯ	Лестничные пролеты, лифты, коридоры, общественные здания, учебные заведения, жилые помещения	ЦВЕТ МОДЕЛИ: белый

0,22 кг/ вес изделия в упаковке	142x147x50 мм/ индивид. упаковка	30 шт/ упаков.	6,7 кг/ вес брутто	514x437x168 мм/ групповая упаковка

Тип групповой упаковки: термоусадочный полиэтилен
ПРОСЬБА УТОЧНЯТЬ ГАБАРИТЫ И ВЕСА ПЕРЕД ЗАКАЗОМ

ОСВЕЩЕНИЕ ОБЪЕКТОВ ЖКХ LED