НАДЕЖДА-1 МИНИ НДБ37-40-016

ТРАНСВИТ®
Великий Новгород

МИНПРОМТОРГ РОССИИ

МОДЕЛИ СЕРИИ «НАДЕЖДА» ВКЛЮЧЕНЫ В РЕЕСТР ПРОМЫШЛЕННОЙ ПРОДУКЦИИ, ПРОИЗВЕДЁННОЙ НА ТЕРРИТОРИИ РФ (ПП РФ № 553 ОТ 01.04.2022).

ЗАКЛЮЧЕНИЕ № 44667/11 ОТ 28.04.2023 (СРОК ДЕЙСТВИЯ 25.04.2026)

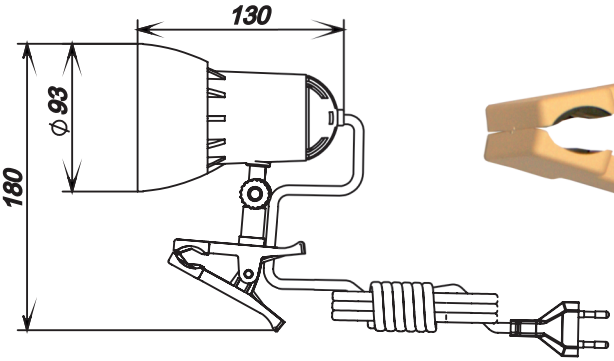

- **ВЫКЛЮЧАТЕЛЬ ПРОХОДНОЙ НА ПРОВОДЕ**
- **КРЕПЛЕНИЕ НА ПРИЩЕПКЕ**
- **ВО ИЗБЕЖАНИЕ ПЕРЕГРЕВА ОСВЕЩАЕМОГО ОБЪЕКТА, РАССТОЯНИЕ ДО НЕГО ОТ ЛАМПЫ СВЕТИЛЬНИКА ДОЛЖНО БЫТЬ НЕ МЕНЕЕ 15 СМ**
- **ВНИМАНИЕ! СВЕТИЛЬНИК НЕ ПРЕДНАЗНАЧЕН ДЛЯ КРЕПЛЕНИЯ НА ПОВЕРХНОСТЬ ЦИЛИНДРИЧЕСКОЙ ФОРМЫ (ТРУБЕ)**

40 Вт	220 В	50 Гц	ЛН E27	1200 Лк**	IP20

ОБЛАСТЬ ПРИМЕНЕНИЯ	Жилые помещения, кухня, детская, примерочные, гардеробные, подсветка	ЦВЕТ МОДЕЛИ: белый, черный, слоновая кость, ваниль, шоколад, фиалка, синяя лазурь

0,21 кг/ вес изделия в упаковке	175x145x95 мм/ пластиковый пакет	16 шт/ упаков.	3,86 кг/ вес брутто	370x285x260 мм/ групповая упаковка

Тип групповой упаковки: коробка (гофрокартон трехслойный). Лампа в комплект не входит.
**освещённость на расстоянии 40см по центру для лампы OSRAM CONCENTRA R63 40W E27