АО « ТРАНСВИТ »

Светильник «Мицар-С»
Руководство по эксплуатации

1. Общие указания

Светильники «Мицар-С» предназначены для местного и комбинированного освещения в помещениях жилых и общественных зданий.

В светильнике используется энергосберегающий светодиодный источник света. Энергосберегающий светодиодный источник света - это в 5 раз ниже энергопотребление по сравнению с лампой накаливания при одинаковой светоотдаче, отсутствие пульсаций светового потока и увеличенный в 50 раз срок службы.

Вид климатического исполнения УХЛ4.2 по ГОСТ 15150-69, при этом температура окружающей среды от минус 30°С до плюс 40°С.

Степень защиты от влаги и пыли - IP21.

Экономичность, долгий срок службы делают светильник «Мицар-С» незаменимым для освещения различных вспомогательных помещений: коридоров, лестничных площадок и пролетов, лифтовых кабин, комнат личной гигиены и прочих помещений жилых и общественных зданий.

Допускается эксплуатация светильника вне помещений только под козырьком или навесом, защищающим его от прямого попадания влаги.

2. Технические данные

2.1.Питание от сети переменного тока номинальным напряжением 220 В, 50 Гц.

2.2.Габаритные размеры - (135х135х46) мм.

2.3.Установочный размер 126 мм (2 отв.Ø4,5 мм).

2.4.Масса 0,22 кг.

2.5.Остальные технические требования приведены в таблице 1.

3. Комплект поставки

3.1.В комплект поставки входят:

- светильник	1 шт.
- руководство по эксплуатации	1 шт.
- коробка упаковочная	1 шт.

4. Требования безопасности

4.1.Установку и обслуживание светильников производить только при обесточенной сети питания.

Запрещается вскрывать светильник при не обесточенной сети питания.

5. Устройство изделия

5.1. Светильники «Мицар-С» выполнены на основе энергосберегающего источника света, состоящего из светодиодов, расположенных на печатной плате.

5.2.Для питания светодиодного источника света используется импульсный источник стабилизированного тока, который установлен в корпусе светильника.

6. Подготовка к работе

6.1.Распаковать светильник.

6.2.Присоединить провода к клеммной колодке (сечение провода должно быть 0,75 мм^2.

6.3.Установить светильник на место эксплуатации, прикрутив через отверстия в корпусе шурупами или винтами.

7. Утилизация

7.1.Изделие не представляет опасности для жизни, здоровья людей и окружающей среды. Специальных требований к утилизации нет.

8. Транспортирование и хранение

8.1 Светильник подлежит транспортированию и хранению в упаковке предприятия-изготовителя.

8.2. Условия транспортирования светильника в части воздействия климатических факторов внешней среды должны соответствовать группе хранения 2 по ГОСТ 15150-69, в части механических факторов - группе Л по ГОСТ 23216-78.
8.3. Условия хранения светильника должны соответствовать группе 1 по ГОСТ 15150-69.

9. Свидетельство о приёмке и продаже

9.1.Светильник соответствует ШУВК.676000.001 ТУ и требованиям безопасности ГОСТ IEC 60598-1-2013 и признан годным к эксплуатации. Предприятие систематически совершенствует выпускаемые светильники и оставляет за собой право вносить не принципиальные изменения в конструкцию без отражения этого в руководстве по эксплуатации.

Дата выпуска _____

Штамп ОТК ставится в таблице в поле, соответствующем модели светильника.

10.Гарантийные обязательства

10.1.Предприятие-изготовитель гарантирует соответствие светильника требованиям ШУВК.676000.001 ТУ при соблюдении потребителем условий эксплуатации, транспортировки и хранения.
10.2.Гарантийный срок эксплуатации - 30 месяцев со дня продажи через розничную торговую сеть при соблюдении потребителем условий эксплуатации.
10.3.Срок службы светильника не менее 10 лет.
10.4.Светильник с обнаруженными дефектами производственного характера возвращается предприятию-изготовителю только в период гарантийного срока.
10.5.Неисправные светильники должны быть в заводской упаковке, не потерявшей товарного вида и с вложенным руководством по эксплуатации.

Таблица 1

Условное обозначение	Количество светодиодов	Мощность, Вт	Штамп ОТК
ПДБ53-11-001 "Мицар-С32"	32	11	
ПДБ53-7-002 "Мицар-С20"	20	7	

Рисунок - Внешний вид светильника "Мицар-С"

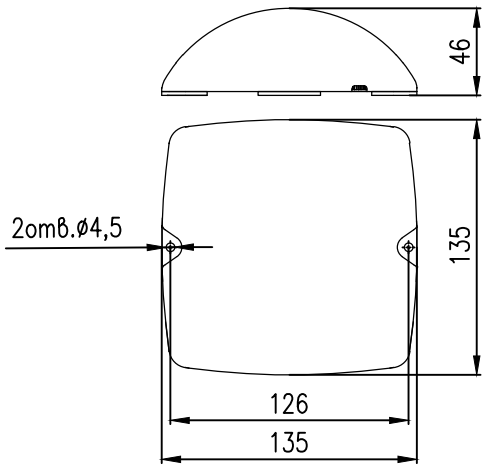

Предприятие-изготовитель:
173001, Россия, Великий Новгород,
ул. Б.Санкт-Петербургская, 51, АО «Трансвит»,
сайт transvit-s.ru